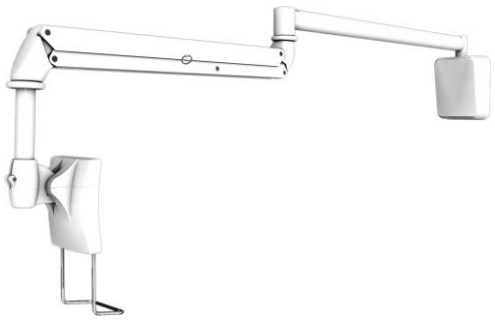

TOPSKYS

www.topskys.com

Name:ALW210
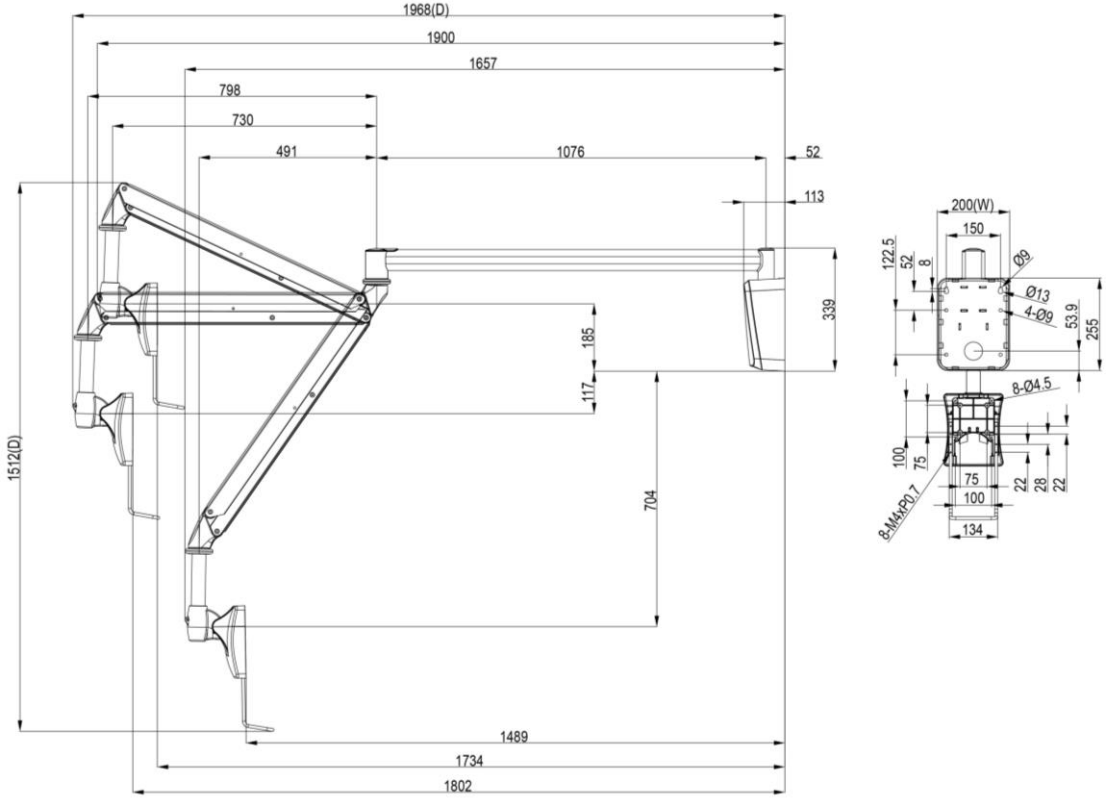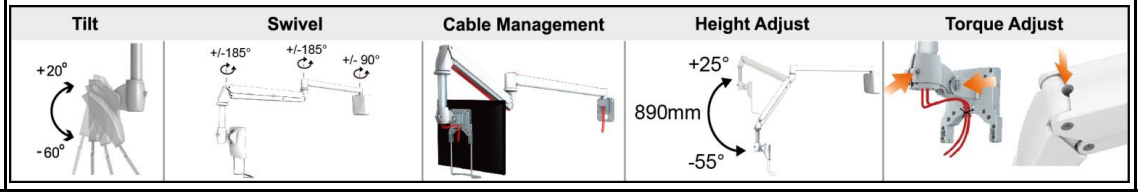
完整系统		
净重	17.1kg	
尺寸(W*H*D)	200x1512x1968mm(7.87"x59.53"x77.48)	
螺丝规格	M4,	
材质	锌铝合金/钢/塑胶	
显示系统		
铰链模块	旋转（铰链）	+/-185°
	倾斜（铰链）	-60° ~ +20°
	用户扭矩调整	可用
显示支持	安装孔位	100x100 / 75x75mm
	显示类型	单一监视器
	面板尺寸支持	15"~24"
	支撑重量（范围）	2.5~6.5kg(5.5~14.3 lbs)
高度调整	支臂 旋转（1）	+/-90°
	支臂 旋转(2)	+/-185°
	高度调节范围 (支臂)	890mm (35.04")
	张力调节	Yes
	倾斜角度（支臂）	-55°(down) ~ +25°(up)
扩展臂	2	
电缆管理	Yes